令和8年度　岩手県中学生ハンドボール1年生大会　組み合わせ

１１月７日（土）【 女子の部 】

【 予選 】

グループお

北陵・上田

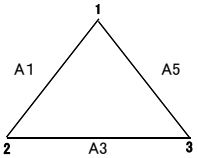

見前南
見前
矢巾北
矢巾

厨川

勝ち‥2　引き分け‥1　負け‥0

	北陵・上田	見前・矢巾	厨川	勝ち点
北陵・上田		－	－	
見前・矢巾	－		－	
厨川	－	－		

グループお結果

1位 ＿＿＿＿

2位 ＿＿＿＿

3位 ＿＿＿＿

グループか

花巻・リベルーラ・北上

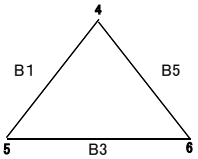

紫波一

下小路
松園

勝ち‥2　引き分け‥1　負け‥0

	花り北	紫波一	下小路松園	勝ち点
花り北		－	－	
紫波一	－		－	
下小路松園	－	－		

グループか結果

1位 ＿＿＿＿

2位 ＿＿＿＿

3位 ＿＿＿＿

グループき

城西

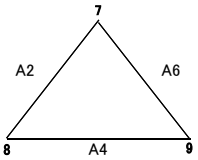

滝沢南

黒石野
大宮

勝ち‥2　引き分け‥1　負け‥0

	城西	滝沢南	黒石野大宮	勝ち点
城西		－	－	
滝沢南	－		－	
黒石野大宮	－	－		

グループき結果

1位 ＿＿＿＿

2位 ＿＿＿＿

3位 ＿＿＿＿

１１月７日（日）【 女子の部 】

【 決勝トーナメント 】

1位リーグ

お　1　位

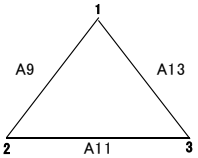

か　1　位

き　1　位

勝ち‥2　引き分け‥1　負け‥0

				勝ち点
		－	－	
	－		－	
	－	－		

1位リーグ結果

1位 ＿＿＿＿

2位 ＿＿＿＿

3位 ＿＿＿＿

2位リーグ

お　2　位

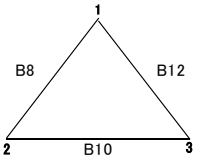

か　2　位

き　2　位

勝ち‥2　引き分け‥1　負け‥0

				勝ち点
		－	－	
	－		－	
	－	－		

2位リーグ結果

1位 ＿＿＿＿

2位 ＿＿＿＿

3位 ＿＿＿＿

3位リーグ

お　3　位

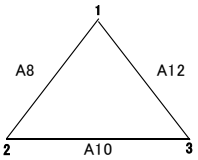

か　3　位

き　3　位

勝ち‥2　引き分け‥1　負け‥0

				勝ち点
		－	－	
	－		－	
	－	－		

3位リーグ結果

1位 ＿＿＿＿

2位 ＿＿＿＿

3位 ＿＿＿＿

令和8年度　岩手県中学生ハンドボール1年生大会　組み合わせ

１１月８日（日）【 男子の部 】

【 予選 】

グループあ

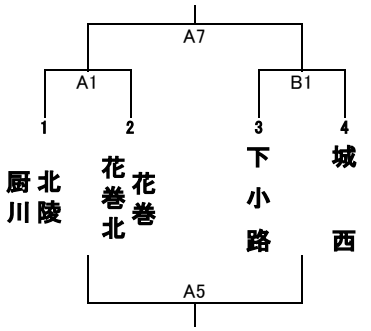

グループあ結果	
1位	
2位	
3位	
4位	

グループい

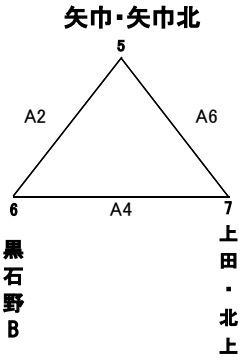

勝ち‥2　引き分け‥1　負け‥0

グループい結果	
1位	
2位	
3位	

	矢巾矢巾北	黒石野B	上田北上	勝ち点
矢巾矢巾北		－	－	
黒石野B	－		－	
上田北上	－	－		

グループう

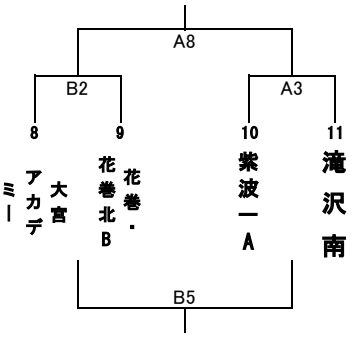

グループう結果	
1位	
2位	
3位	
4位	

グループえ

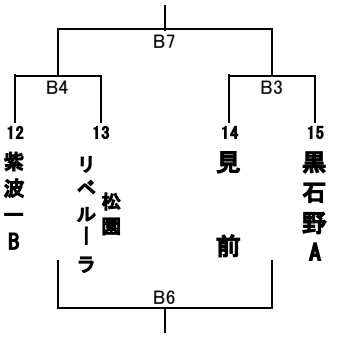

グループえ結果	
1位	
2位	
3位	
4位	

１１月８日（日）【 男子の部 】

【決勝トーナメント】

1位トーナメント

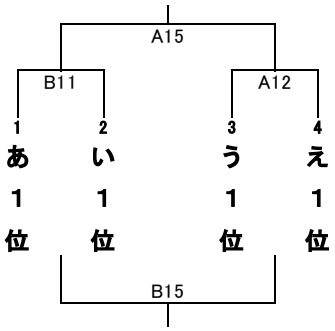

1位トーナメント結果	
1位	
2位	
3位	
4位	

2位トーナメント

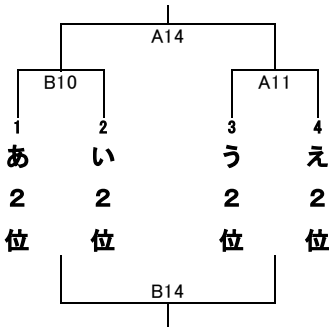

2位トーナメント結果	
1位	
2位	
3位	
4位	

3位トーナメント

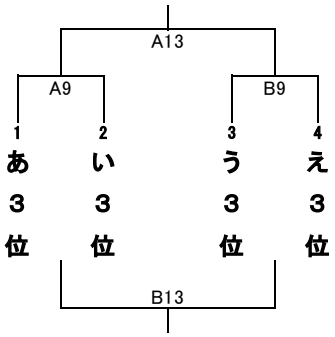

3位トーナメント結果	
1位	
2位	
3位	
4位	

4位リーグ

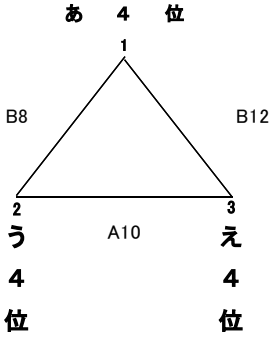

勝ち‥2　引き分け‥1　負け‥0

4位リーグ結果	
1位	
2位	
3位	

				勝ち点
		－	－	
	－		－	
	－	－		

11月7日（土）　【　女子の部　】　【10－1－10】

	時　間	A	ブロック	学校名		－		学校名	B	ブロック	学校名		－		学校名
会場準備	8:00～8:30	ステージ側Aコート							入り口側Bコート						
合同アップ	8:30～9:20														
1	9:30	A1	お	北上陵田		－		見前矢巾 見南矢巾北	B1	か	花巻・リベルーラ・北上		－		紫波一
2	10:05	A2	き	城西		－		滝沢南	B2				－		
3	10:30	A3	お	見前矢巾 見南矢巾北		－		厨川	B3	か	紫波一		－		下小路松園
4	10:55	A4	き	滝沢南		－		大宮黒石野	B4				－		
5	11:20	A5	お	厨川		－		北上陵田	B5	か	下小路松園		－		花巻・リベルーラ・北上
6	11:45	A6	き	大宮黒石野		－		城西	B6				－		
7	12:10	A7				－			B7				－		
8	12:35	A8	3位	お　3		－		か　3	B8	2位	お　2		－		か　2
9	13:00	A9	1位	お　1		－		か　1	B9				－		
10	13:25	A10	3位	か　3		－		き　3	B10	2位	か　2		－		き　2
11	13:50	A11	1位	か　1		－		き　1	B11				－		
12	14:15	A12	3位	き　3		－		お　3	B12	2位	き　2		－		お　2
13	14:40	A13	1位	き　1		－		お　1	B13				－		
	15:05		閉会式												

11月8日（日）　【　男子の部　】　【10－1－10】

	時　間	A	ブロック	学校名		－		学校名	B	ブロック	学校名		－		学校名
合同アップ	8:00～8:50	ステージ側Aコート							入り口側Bコート						
1	9:00	A1	あ	厨川北陵		－		花巻北花巻A	B1	い	下小路		－		城西
2	9:25	A2	い	矢巾矢巾北		－		黒石野B	B2	う	アカデミー大宮		－		花巻北花巻B
3	9:50	A3	う	紫波一A		－		滝沢南	B3	え	見前		－		黒石野A
4	10:15	A4	い	黒石野B		－		上田北上	B4	え	紫波一B		－		リベルーラ松園
5	10:40	A5	あ	A　1　負		－		B　1　負	B5	う	B　2　負		－		A　3　負
6	11:05	A6	い	上田北上		－		矢巾矢巾北	B6	え	B　3　負		－		B　4　負
7	11:30	A7	あ	A　1　勝		－		B　1　勝	B7	え	B　3　勝		－		B　4　勝
8	11:55	A8	う	B　2　勝		－		A　3　勝	B8	4位	あ　4　位		－		う　4　位
9	12:20	A9	3位	あ　3　位		－		い　3　位	B9	3位	う　3　位		－		え　3　位
10	12:45	A10	4位	う　4　位		－		え　4　位	B10	2位	あ　2　位		－		い　2　位
11	13:10	A11	2位	う　2　位		－		え　2　位	B11	1位	あ　1　位		－		い　1　位
12	13:35	A12	1位	う　1　位		－		え　1　位	B12	4位	え　4　位		－		あ　4　位
13	14:00	A13	3位	A　9　勝		－		B　9　勝	B13	3位	A　9　負		－		B　9　負
14	14:25	A14	2位	B１０勝		－		A１１勝	B14	2位	B１０勝		－		A１１勝
15	14:50	A15	1位	B１１勝		－		A１２勝	B15	1位	B１１負		－		A１２負
	15:15		閉会式・片付け												